Manual

CMF 10

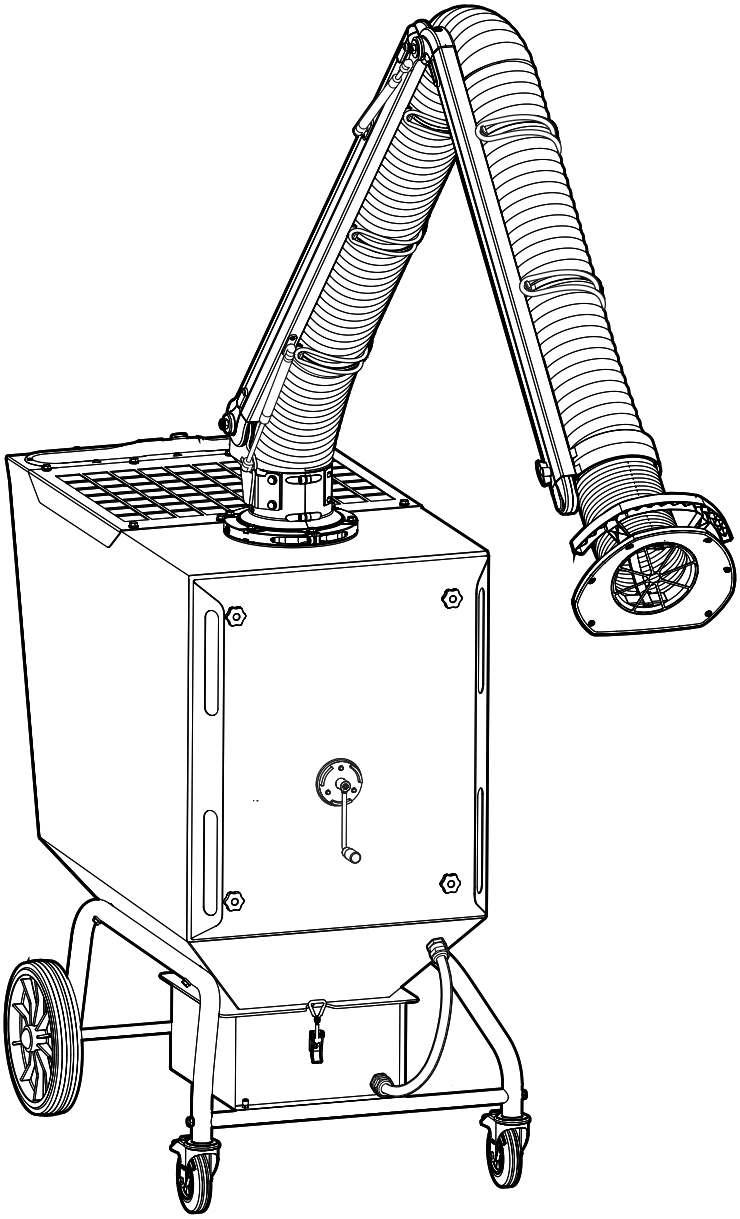

FUMEX
PURE ADVANTAGE

TABLA DE CONTENIDO

1 Introducción 3
1.1 Manual 3
1.2 Declaración de la CE 3
1.3 Garantía 3
1.4 Fabricante 3

2 Seguridad 4
2.1 Aspectos generales 4
2.2 Niveles de advertencia (en el producto) 4
2.3 Señales de seguridad 4
2.4 Equipo de protección 4
2.5 Advertencias generales e información 4

3 Descripción del producto 5
3.1 Número de serie y nombre del producto 5
3.2 Pegatinas y señales de seguridad 5
3.3 Ámbito de uso 6
3.4 Diseño 6
3.5 Funcionamiento 7

4 Antes del uso 8
4.1 Transporte y almacenamiento 8
4.2 Equipo eléctrico 8
4.3 Montaje e instalación 8
4.3.1 Desembalaje 8
4.3.2 Extractor local 8
4.3.3 Interruptor 11

5 Entrada en servicio 11
5.1 Puesta en marcha 11

6 Funcionamiento 12
6.1 Traslado 12
6.2 Panel de control 12
6.3 Limpieza del filtro 12

7 Detección y resolución de problemas 13
7.1 Guía de detección y resolución de problemas 13

8 Mantenimiento 14
8.1 Limpieza 14
8.2 Programa de mantenimiento 14
8.3 Cambio del cartucho del filtro 15
8.4 Vaciado del recipiente de polvo 16
8.5 Extractor local 16
8.6 Control de las conexiones de aire 16

9 Parada 17
9.1 Parada / desmontaje / desguace finales 17

10 Información técnica 17
10.1 Datos técnicos 17
10.2 Diagrama de circuitos electrónicos 18
10.3 Esquema ampliado 19
10.3.1 Unidad de filtrado 19
10.3.2 Extractor local 20

11 Accesorios y piezas de recambio 21

12 Notas 23

© Fumex AB, 2026
Sujeto a cambios.

Prólogo

FUMEX opera en el sector de la tecnología ambiental y está especializado en extracción, ventiladores y filtros para todos los entornos de trabajo. La compañía se esfuerza por conseguir un ambiente de trabajo libre de contaminantes suspendidos en el aire.

Nuestros productos se fabrican utilizando métodos modernos y se someten a un amplio control de calidad. Los productos cumplen los requisitos de seguridad y medio ambiente aplicables.

Si tiene alguna pregunta sobre FUMEX o nuestros productos, póngase en contacto con su distribuidor o con el departamento de ventas de FUMEX.

---

1 Introducción

1.1 Manual

Para garantizar sus conocimientos sobre el producto, debe leer este manual antes de usarlo.

La información contenida en este manual está destinada a facilitar la instalación, operación, mantenimiento, detección y resolución de problemas y reparación del producto. El manual también debe proporcionar al usuario conocimientos técnicos e instrucciones básicas de seguridad para minimizar los riesgos relativos al trabajo en y alrededor del producto, así como aumentar la vida útil del mismo.

El manual debe considerarse como parte del producto y debe estar siempre disponible junto con el producto.

En el manual, hacemos referencia a los siguientes símbolos:

Indicaciones de seguridad relativas a personas o a máquinas que siempre se deben seguir. Se presentan aquí peligros para la vida o riesgos de lesiones personales o en los bienes.

Recomendaciones que le proporcionan información importante para disponer de un producto con un funcionamiento óptimo.

1.2 Declaración de la CE

El producto cuenta con el marcado CE y cumple todos los reglamentos, directivas y normas aplicables.

Si desea una declaración de la CE completa, póngase en contacto con Fumex.

1.3 Garantía

Para que la garantía siga siendo válida, no está permitido realizar ninguna modificación ni alteración del producto durante el período de garantía sin contar de antemano con la aprobación de Fumex. Esto resulta de aplicación también para las piezas de recambio que se utilicen que no se ajusten a las especificaciones del fabricante.

Los daños que se hayan producido como resultado del uso no previsto del producto, tienen como resultado:

- que la garantía deje de ser válida
- que la Declaración de conformidad de la CE (CE) deje de tener validez.

El período de garantía es de un año a partir de la fecha de compra y cubre el producto y las piezas que lo componen. Todos los defectos de fabricación están incluidos en la garantía. Fumex reemplaza las piezas defectuosas de conformidad con la NL 17.

Fumex no asume ninguna responsabilidad por daños consecuentes, costes o pérdida de ingresos que se produzcan con motivo de o en relación con los casos de la garantía.

El comprador es el responsable de seleccionar el producto adecuado para el uso previsto. Cualquier modificación del producto de Fumex o del uso previsto del producto invalidará la garantía.

1.4 Fabricante

FUMEX AB
Telf.: +46 910-361 80
Correo electrónico: info@fumex.se

G:a Burträskvägen 48
931 92 Skellefteå
Suecia

2 Seguridad

2.1 Aspectos generales

Es seguro utilizar el producto. Está pensado para que las partes peligrosas solo estén en zonas restringidas. A pesar de ello, el uso puede suponer un peligro para el usuario, o hacer que el producto se vea afectado si se hace un uso indebido de él o si se usa para un uso que no sea el previsto. Por lo tanto, el usuario deberá estar informado y formado en la manipulación de los detalles de seguridad del producto.

2.2 Niveles de advertencia (en el producto)

Las señales de seguridad de los productos de Fumex utilizan códigos de color y palabras de advertencia según la norma ISO 3864-2.

⚠ PELIGRO

Rojo (PELIGRO) – Se utiliza para indicar la aparición de una situación peligrosa inminente que, si no se evita, desembocará en la muerte o lesiones graves.

⚠ ADVERTENCIA

Naranja (ADVERTENCIA) - Se utiliza para indicar la aparición de una posible situación peligrosa inminente que, si no se evita, podría desembocar en la muerte o lesiones graves.

⚠ ATENCIÓN

Amarillo (ATENCIÓN) - Se utiliza para indicar la aparición de una posible situación peligrosa inminente que, si no se evita, podría desembocar en lesiones moderadas o leves.

2.3 Señales de seguridad

Consulte **3.2 Pegatinas y señales de seguridad.**

2.4 Equipo de protección

No se requiere ningún equipo de protección especial para utilizar el producto. Sin embargo, se debe utilizar equipo de protección individual (EPI) como gafas, equipo de protección respiratoria y guantes al reemplazar el cartucho del filtro y vaciar los recipientes de polvo.

2.5 Advertencias generales e información

El producto no debe modificarse.

Está prohibido el funcionamiento sin dispositivos de protección.

Durante la realización de tareas de mantenimiento, reparación, ajuste o parada, la máquina debe estar sin corriente, no presurizada y las ruedas deben estar bloqueadas.

La máquina solo se debe utilizar en un estado técnico perfecto y de acuerdo con la sección **3.3 Ámbito de uso**. Las averías que puedan empeorar la seguridad se deben eliminar enseguida.

El trabajo con el equipo eléctrico de la máquina solo lo debe realizar un electricista cualificado, de acuerdo con la normativa local de seguridad eléctrica.

Las partes móviles de la máquina siempre implican un riesgo (por ejemplo, puntos de enganche, sujeción o acometida).

Las trampillas o las aberturas de servicio no pueden abrirse en caso de incendio.

En caso de producirse un incendio o generarse calor, en ningún caso se utilizará agua durante la extinción/el enfriamiento. Utilice extintores de polvo u otros extintores adecuados.

La máquina no debe utilizarse en una atmósfera potencialmente explosiva ni para polvo y gases en concentraciones explosivas.

El aire cargado de chispas no debe aspirarse en el extractor local. Si hay soldadura genera una gran cantidad de chispas, se deberá utilizar protección contra chispas, consulte el capítulo **11 Accesorios y piezas de recambio**.

Todos los trabajos que se efectúen en la máquina los deberá llevar a cabo siempre personal cualificado y autorizado.

La máquina no debe utilizarse en espacios cerrados sin ventilación por aspiración.

Durante la realización de tareas de mantenimiento en las que se produzca un contacto con el polvo, se debe utilizar equipo de protección individual como gafas, protección respiratoria y guantes.

La superficie sobre la que se utilice la máquina debe ser plana y lisa.

La máquina solo la debe utilizar personal con buenos conocimientos de la máquina y su ámbito de uso.

La eliminación de residuos se deberá realizar de conformidad con la legislación nacional aplicable.

3 Descripción del producto

3.1 Número de serie y nombre del producto

Consulte la placa de identificación del producto.

3.2 Pegatinas y señales de seguridad

Las señales de seguridad ausentes o ilegibles deben sustituirse antes de utilizar la máquina.

Según la **Fig. 1.**

1. Logotipo de Fumex
2. Señal de seguridad
   «Desenchufe el enchufe antes de abrir la trampilla»
3. Panel de control del interruptor
4. Pegatina de homologación W3
5. Placa de identificación
6. Motor rotativo
7. Logotipo de Fumex

1

2

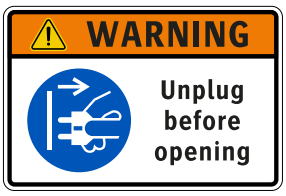

3

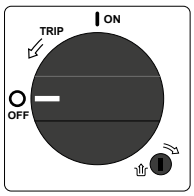

4

5

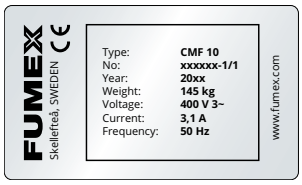

6

7

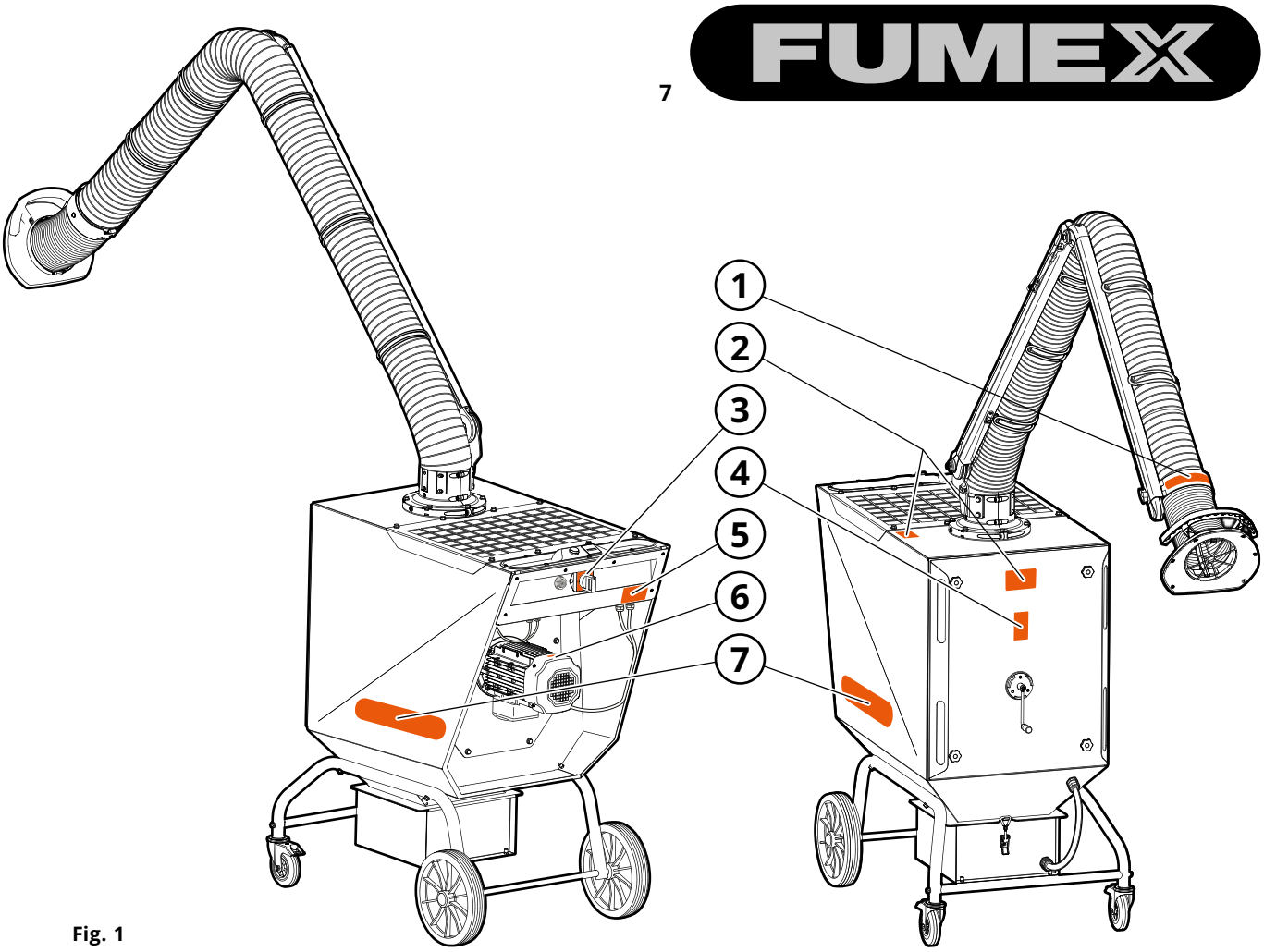

Fig. 1

3.3 Ámbito de uso

La unidad de filtrado CMF está diseñada para la evacuación y filtración de humos de soldadura en interiores de conformidad con la norma ISO 15012-1.

3.4 Diseño

Consulte la **Fig. 2**.

1. Extractor local
2. Regulador
3. Articulación giratoria
4. Rejilla de salida
5. Alarma acústica
6. Testigo indicador
7. Contador
8. Interruptor
9. Cubierta
10. Trampilla del filtro
11. Placa de distribución
12. Lado sucio
13. Cartucho del filtro
14. Cepillo de filtro
15. Manivela
16. Manguera de nivelación de la presión
17. Bolsillo de precipitado
18. Recipiente de polvo
19. Ruedas giratorias y bloqueables
20. Filtro HEPA/Silenciador
21. Panel de control
22. Manómetro diferencial
23. Lado limpio
24. Turbina
25. Motor
26. Ruedas

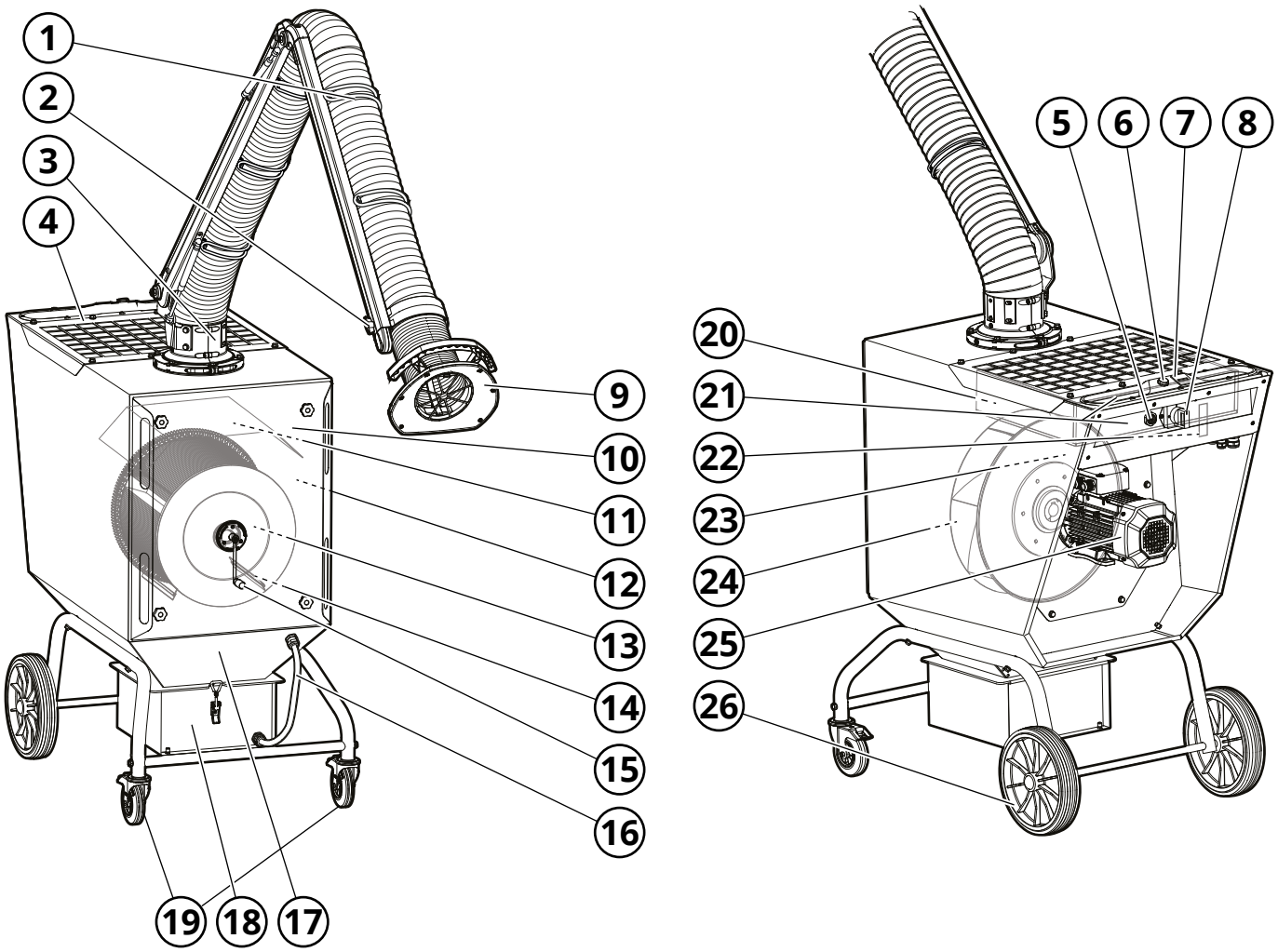

Fig. 2

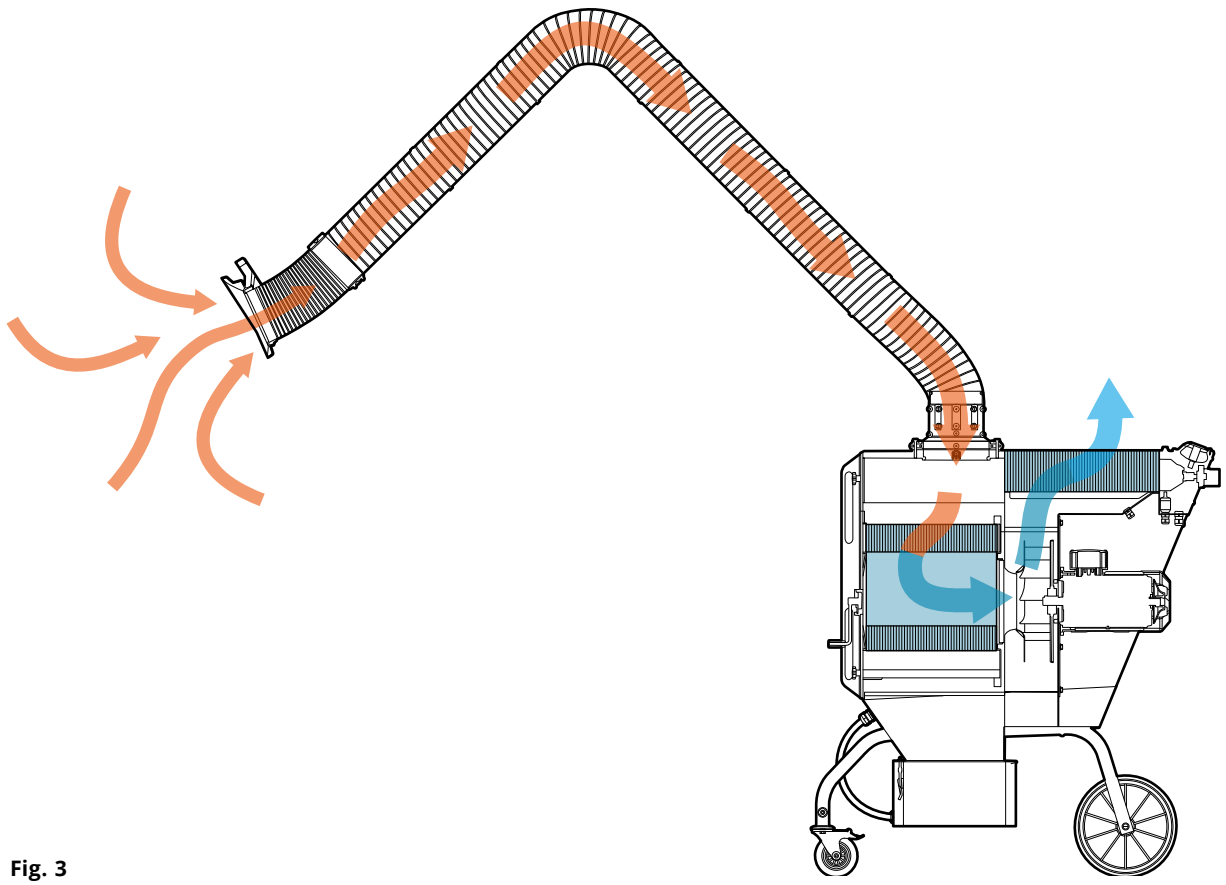

Fig. 3

3.5 Funcionamiento

CMF 10 es una unidad de filtrado móvil con ventilador incorporado y brazo de extracción montado en la parte superior para la limpieza de aire cargado de polvo y contaminado en entornos de taller ventilados.

El aire contaminado se aspira a través del extractor local (1, **Fig. 2**) al lado sucio de la máquina (12), donde el aire se limpia a través del cartucho del filtro (13). El grado de filtrado es de ≥ 99 % para la contaminación por humo y polvo de soldadura de aceros de alta aleación, como, por ejemplo, acero con un contenido de níquel y cromo del 30 %. A continuación, el aire limpio se aspira a través de la turbina (24) y se pasa luego desde el lado limpio de la unidad de filtrado (23) a través de la rejilla de salida (4).

En el panel de control (21) están el contador de la unidad de filtrado (7), testigos indicadores (6) de funcionamiento y de advertencia funcional, así como interruptores (8) y alarmas acústicas (5) (consulte la sección **6.2 Panel de control**). El panel de control también hace las veces de asa cuando tenga que trasladar la unidad y de superficie de descarga.

Cuando el cartucho del filtro necesite limpiarse o reemplazarse, el testigo indicador (6) se apaga y la alarma acústica (5) le avisa. La limpieza del filtro se lleva a cabo de forma manual mediante el uso de la manivela (15), girando con ella el cartucho del filtro contra los cepillos (14), lo que libera el polvo que se haya pegado. El bolsillo de precipitado (17) baja a continuación el polvo al recipiente de polvo (18).

El extractor local está instalado sobre una articulación giratoria de 360 ° y tiene brazos de soporte exteriores. Las articulaciones superiores están equipadas con muelles de gas que equilibran el propio peso del brazo y la resistencia está regulada en cada articulación. La cubierta (9) está diseñada para la máxima eficiencia de succión y es perfecta para interceptar de humos de soldadura. Un regulador en la fijación de la cubierta regula el flujo de aire.

La unidad de filtrado está equipada con ruedas giratorias y bloqueables (19).

Los accesorios incluyen trampa de chispas, silenciador y filtro HEPA, entre otros. Consulte el capítulo **11 Accesorios y piezas de recambio**.

4 Antes del uso

4.1 Transporte y almacenamiento

Proteja la máquina y sus partes de la lluvia, la nieve, atmósferas agresivas y cualquier otro aspecto que ejerza un efecto perjudicial.

4.2 Equipo eléctrico

Los defectos del sistema eléctrico deben subsanarse de inmediato.

Compruebe si los cables externos, interruptores, testigos, temporizador y motor presentan daños visibles externamente. Repare los daños de inmediato.

4.3 Montaje e instalación

Durante los trabajos de montaje, siempre deben seguirse la normativa y los reglamentos nacionales.

4.3.1 Desembalaje

1. Desembale el producto y desenróllelo suavemente desde el palé.
2. Compruebe si presenta daños o hay piezas que falten. Si es el caso, póngase en contacto directamente con el transportista y con el representante local de Fumex.
3. Deseche el material de embalaje de acuerdo con las disposiciones locales de reciclaje.

4.3.2 Extractor local

Instale el extractor local en la estructura siguiendo el procedimiento que se ilustra de la **Fig. 4** a la **Fig. 14**.

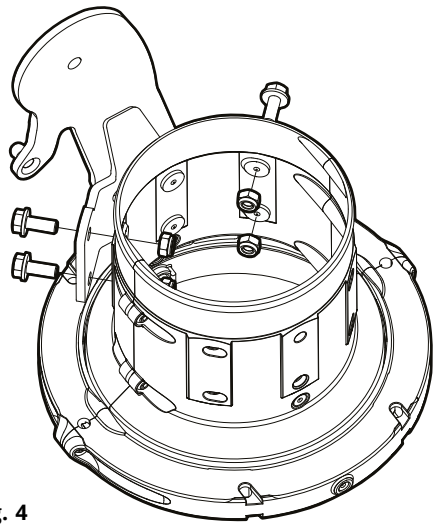

Fig. 4

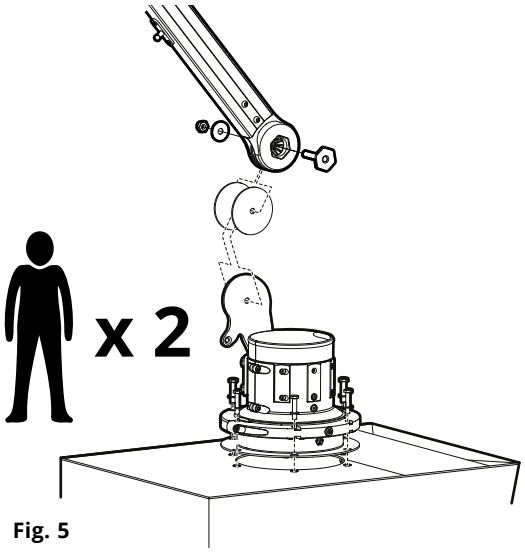

Fig. 5

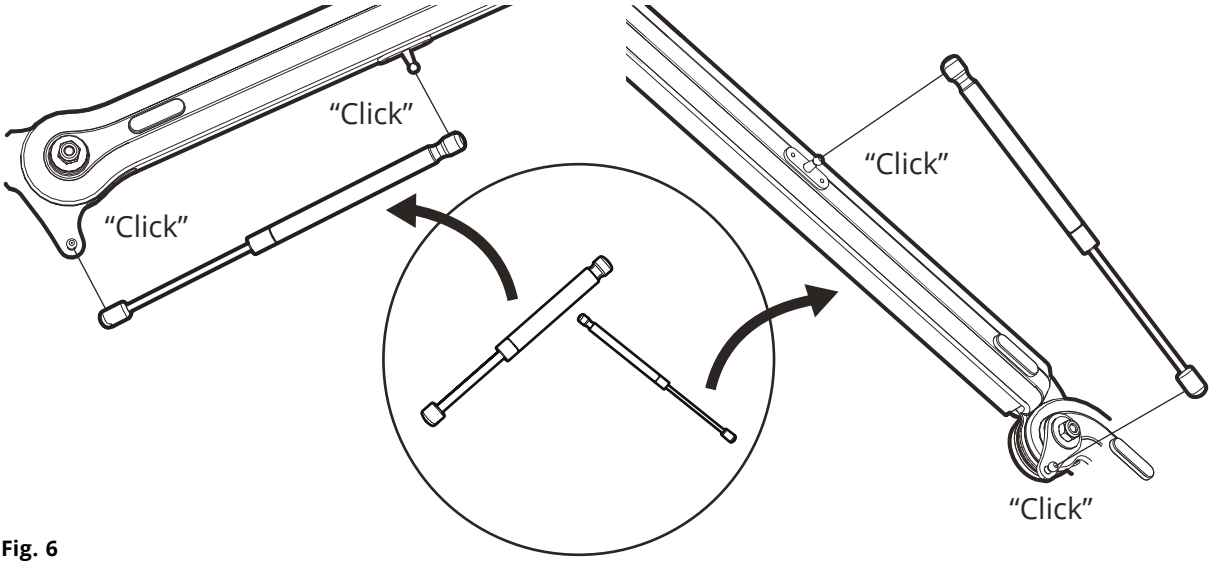

Fig. 6

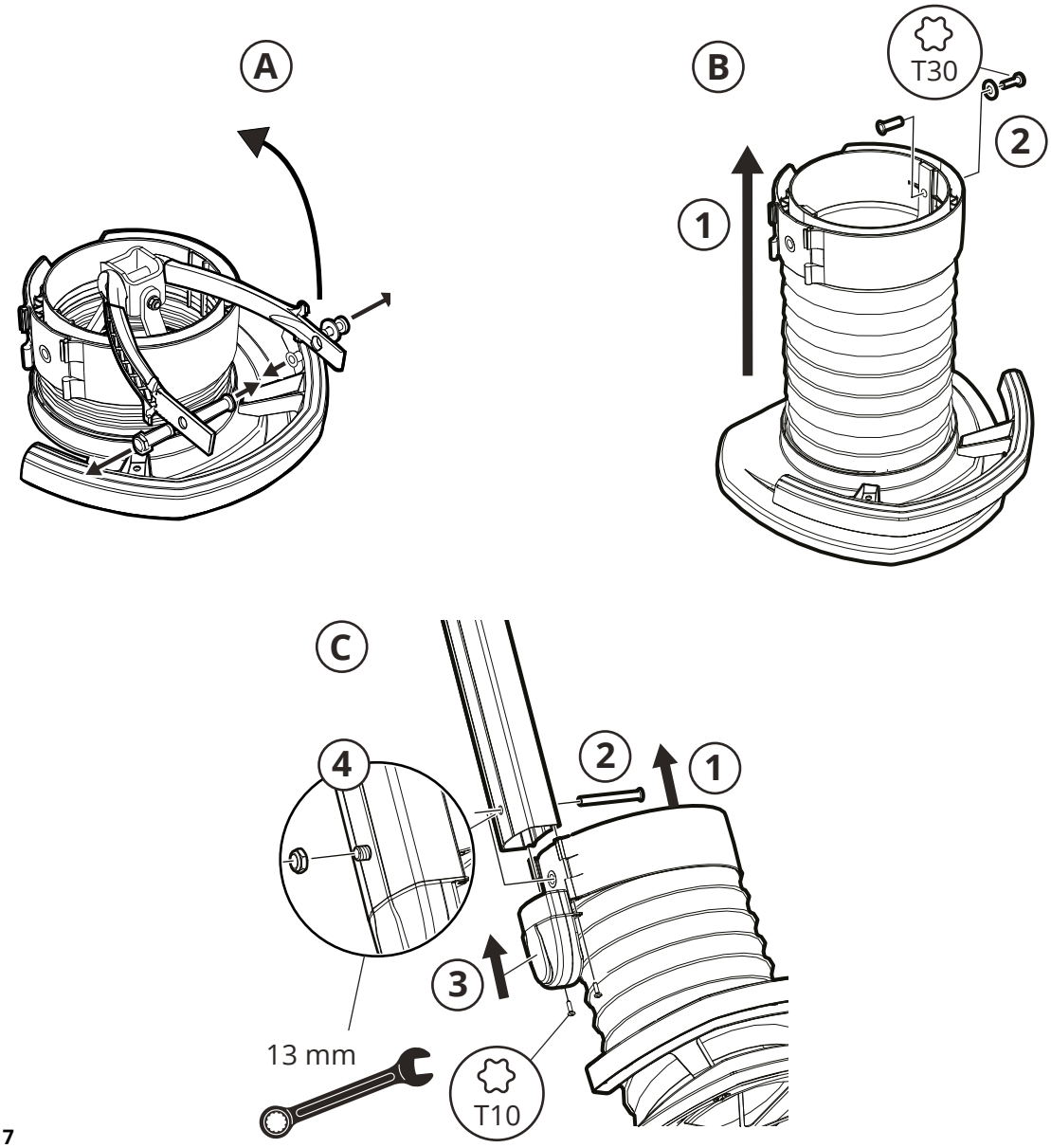

Fig. 7

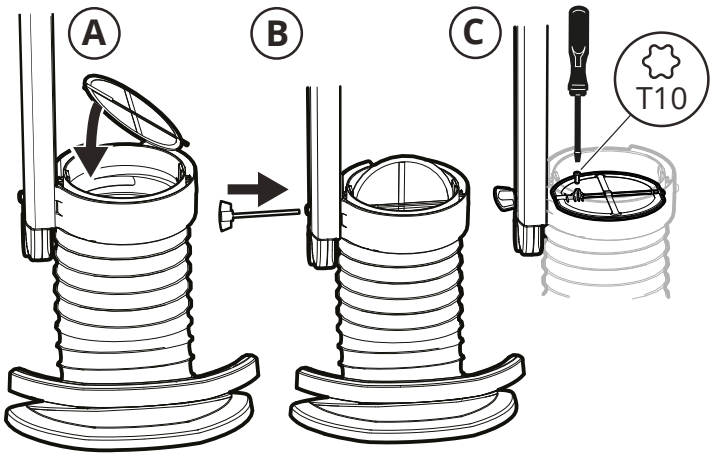

Fig. 8

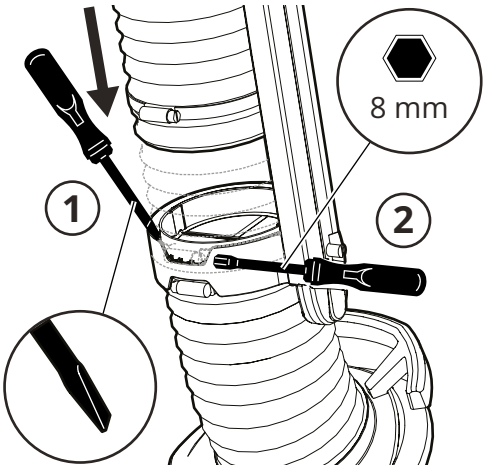

Fig. 9

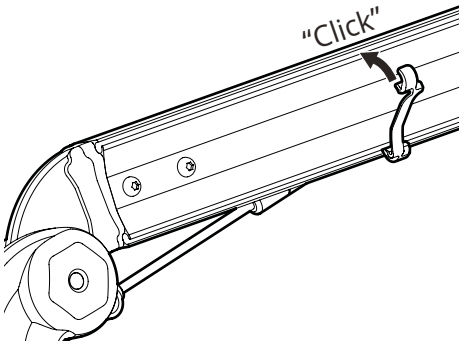

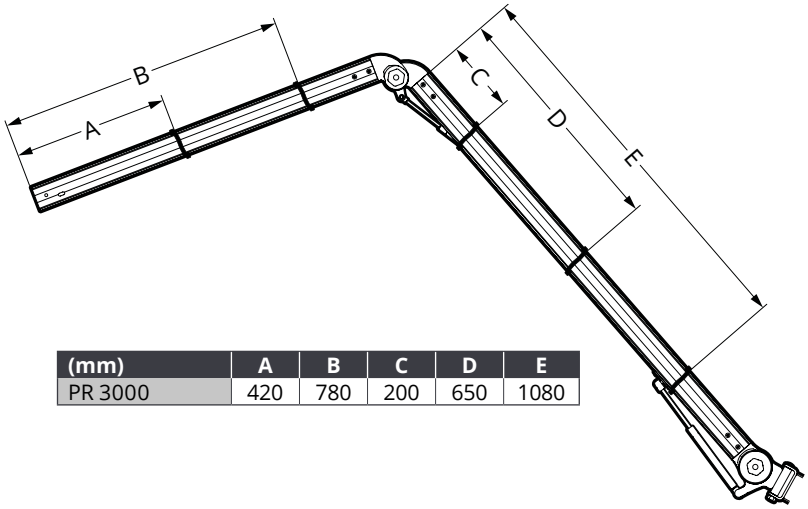

(mm)	A	B	C	D	E
PR 3000	420	780	200	650	1080

Fig. 10

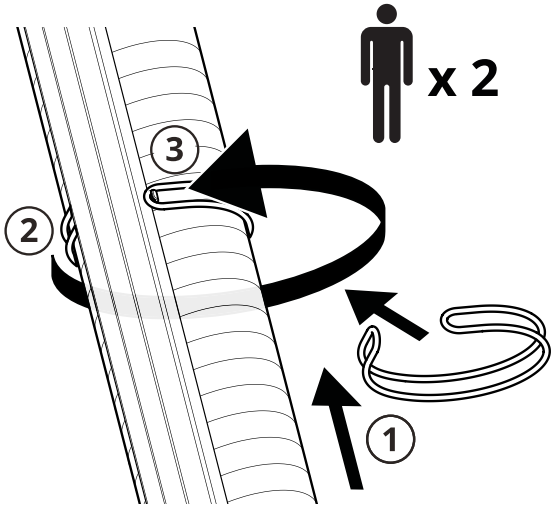

Fig. 11

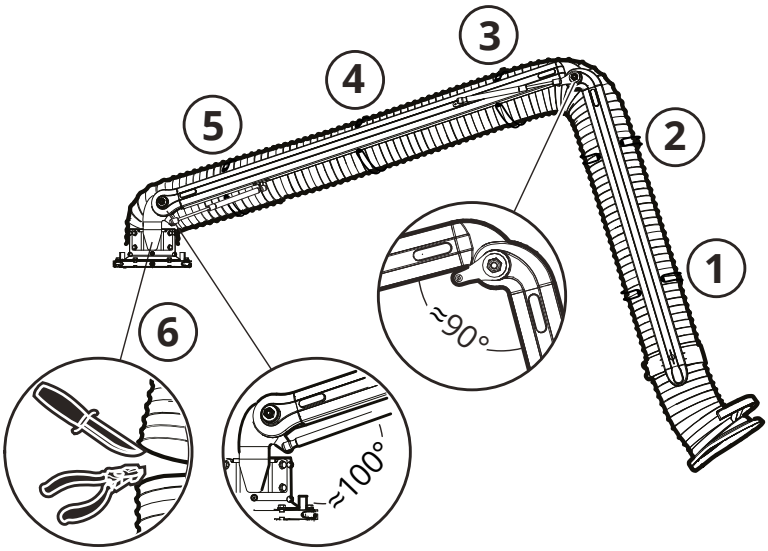

Fig. 12

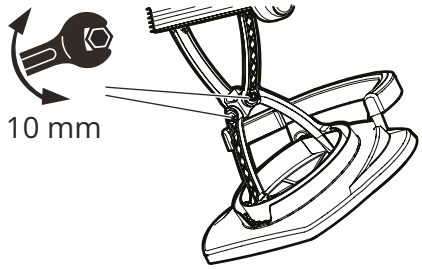

Fig. 13

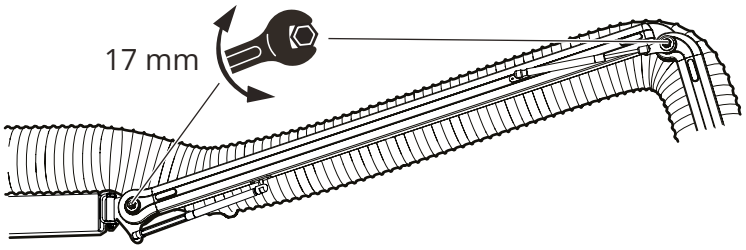

Fig. 14

4.3.3 Interruptor

Instale el interruptor según la **Fig. 15**.

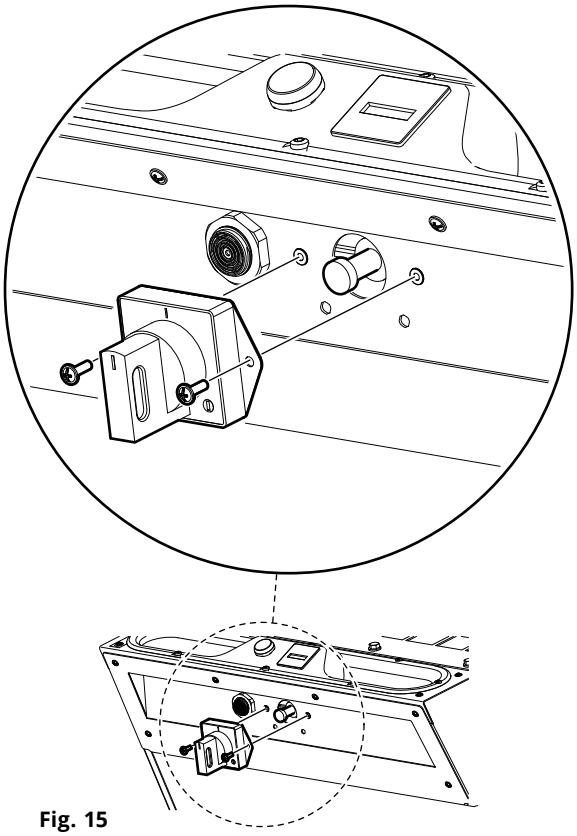

Fig. 15

5 Entrada en servicio

5.1 Puesta en marcha

Antes de energizar la máquina, es preciso subsanar las posibles averías que haya descubierto.

1. Conecte el enchufe a la toma de corriente mural.
2. Gire el interruptor.

Si la máquina se apaga automáticamente, el consumo de energía es demasiado alto. Póngase en contacto con FUMEX.

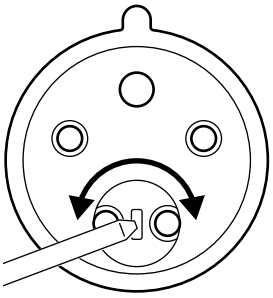

Fig. 16

3. Compruebe la dirección de rotación del motor del ventilador. La dirección de rotación del motor del ventilador se comprueba arrancando el ventilador y, a continuación, parándolo. Cuando la velocidad disminuye, se puede ver hacia dónde gira el motor a través de la tapa de protección de refrigeración del ventilador (donde está la pegatina, como se muestra en la **Fig. 1**, pos. 6). Si la dirección de rotación es incorrecta, invierta la fase del enchufe con un cincel plano tal y como se muestra en la **Fig. 16**.
4. Compruebe de nuevo la dirección de rotación.
5. Apague el ventilador.

El filtro móvil ya está listo para funcionar.

6 Funcionamiento

El motor del ventilador genera calor y está equipado con un ventilador de refrigeración. La entrada al ventilador de refrigeración está en la parte trasera del motor. No bloquee la entrada.

Tenga en cuenta que el equipo electrónico siempre es sensible a la electricidad estática, a la alta humedad del aire, las altas temperatura y a las perturbaciones de la red.

6.1 Traslado

Superficies inclinadas

Durante el traslado sobre superficie muy inclinadas, resulta más sencillo utilizar las asas de la trampilla del filtro para reducir el riesgo de que las ruedas giratorias hagan girar la máquina con la pendiente.

Umbrales y obstáculos

En umbrales u obstáculos menores, coloque el pie en el eje de la rueda trasera, sujete las asas del panel superior y suba suavemente la parte delantera para superar el obstáculo sin golpear las ruedas delanteras.

6.2 Panel de control

Consulte la **Fig. 17.**

1. Panel de control

2. Testigo indicador

3. Contador

4. Alarma acústica

5. Interruptor

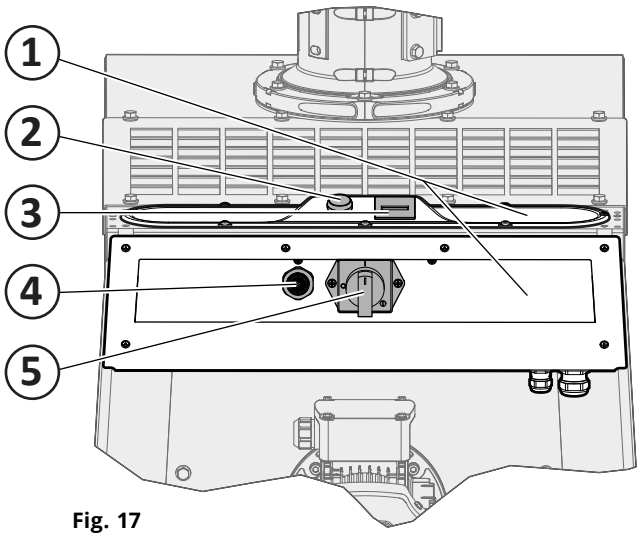

Fig. 17

Inicio/parada

El ventilador del filtro se pone en marcha/detiene con el interruptor (5) y el funcionamiento y la advertencia de función se indican mediante el testigo indicador (2).

Alarma acústica

La necesidad de limpieza del filtro la indica la alarma acústica (4). Cuando la caída de la presión alcance 1600 Pa, la alarma acústica advierte de que el cartucho del filtro necesita limpiarse. Si se ignora la alarma y no se realiza la limpieza del filtro, el flujo de aire correrá el riesgo de caer por debajo del flujo mínimo (~600 m^3/h).

Contador

Para comprobar y definir el intervalo de limpieza y la vida útil del cartucho del filtro y del filtro HEPA, hay un contador (3). Recomendamos al usuario que anote el valor de cada operación de limpieza del filtro en el capítulo **12 Notas** para tener un intervalo de limpieza más exacto.

6.3 Limpieza del filtro

Cuando la alarma acústica emite una señal acústica, se debe realizar la limpieza del filtro. Limpie el filtro siguiendo el procedimiento que se describe a continuación:

1. Compruebe que las ruedas estén bloqueadas.
2. Gire el cartucho del filtro con la manivela, aproximadamente 5 vueltas.
3. Consulte la **Fig. 18**.
4. Ponga en marcha la unidad de filtrado CMF.

Si la alarma acústica, después de repetir el procedimiento (unas 3 veces), sigue dando una advertencia, es probable que el medio filtrante se haya terminado y se debe reemplazar el cartucho del filtro.

5. Si la alarma acústica sigue dando una advertencia, repita el procedimiento de los puntos 2 y 3 anteriores.

Lea el contador y anote el valor en el manual en el capítulo **12 Notas**, para tener un intervalo de limpieza más exacto.

6. Vacíe el recipiente de polvo cuando sea preciso, consulte la sección **8.4 Vaciado del recipiente de polvo**.

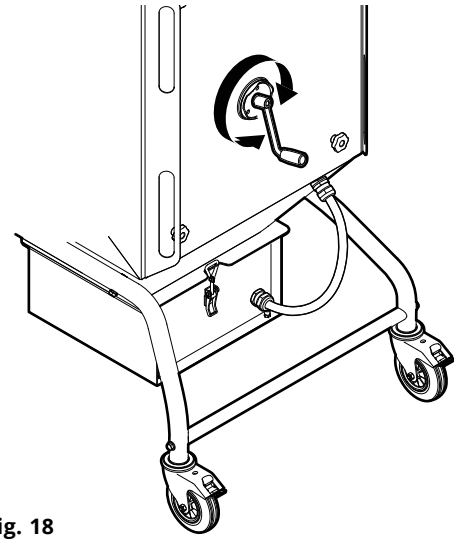

Fig. 18

7 Detección y resolución de problemas

La detección y resolución de problemas con la fuente de alimentación activada solo la puede realizar un electricista autorizado.

7.1 Guía de detección y resolución de problemas

La Guía de detección y resolución de problemas proporciona información para ayudarle a identificar errores fáciles de corregir. Antes de ponerse en contacto con FUMEX, eche un vistazo siempre al esquema de detección y resolución de problemas.

GUÍA DE DETECCIÓN Y RESOLUCIÓN DE PROBLEMAS		
Síntoma	**Causa posible**	**Acción recomendada**
1. Flujo de aire pobre.	Manómetro diferencial fuera de servicio	Compruebe las mangueras del manómetro diferencial y las conexiones de la manguera, consulte la sección **8.6 Control de las conexiones de aire**.
	Limpieza no completada	Ejecute la limpieza del filtro (consulte la sección **6.3 Limpieza del filtro**).
	Cartucho del filtro saturado.	Cambie el cartucho del filtro.
	Filtro HEPA saturado (accesorio).	Cambie el filtro HEPA.
	Defecto en el ventilador.	Compruebe la capacidad de aspiración del ventilador. Si el ventilador está defectuoso, póngase en contacto con Fumex.
	Manguera obstruida.	Limpie el interior de la manguera.
	Agujeros en la manguera.	Cambie la manguera.
2. Material acumulado en el bolsillo de precipitado.	El polvo húmedo se pega a las paredes.	Evacúe el polvo más seco.
	Recipiente de polvo lleno.	Compruebe el nivel del recipiente de polvo y vacíelo de ser preciso.
3. Polvo visible en el lado limpio de la unidad de filtrado.	Cartucho del filtro defectuoso.	Sustituya el cartucho del filtro defectuoso.
	Cartucho del filtro instalado incorrectamente.	Instale el cartucho del filtro correctamente.
	Se utiliza material filtrante inadecuado.	Póngase en contacto con el Servicio de atención al cliente.
4. Fuga en la trampilla del filtro.	Trampilla del filtro instalada incorrectamente	Instale la trampilla del filtro correctamente.
	Juntas incorrectas	Compruebe las juntas y sustitúyalas de ser preciso.
5. Sale polvo del orificio de succión durante y/o después de la limpieza.	El regulador está en posición abierta.	Cierre el regulador.
	Regulador defectuoso.	Cambie el regulador.
6. Limpieza ineficaz.	Intervalo de limpieza incorrecto.	Cambie el tiempo entre intervalos en el programa de mantenimiento.
	Cartucho del filtro saturado.	Cambie el cartucho del filtro.
	Cartucho del filtro instalado incorrectamente.	Instale el cartucho del filtro correctamente.
	Cepillos defectuosos	Compruebe y limpie los cepillos y sustitúyalos de ser preciso
7. El ventilador se ha parado.	Avería en la alimentación eléctrica.	Compruebe la fuente de alimentación.
	Cortocircuito en la conexión.	Compruebe la humedad en la conexión del motor.
	Turbina bloqueada.	Compruebe que no se introduzcan objetos extraños en la carcasa del ventilador.
		Asegúrese de que el almacenamiento del motor funcione.
8. Pérdida de rendimiento del ventilador.	Bobinado del motor.	Compruebe la resistencia entre bobinados.
	Desperdicios.	Compruebe que no se introduzcan objetos extraños en la carcasa del ventilador.
	Dirección de rotación incorrecta.	Compruebe la dirección de rotación.

8 Mantenimiento

Nos gustaría recordarle que solo se deben utilizar piezas de repuesto originales.

Asegúrese de que todas las partes móviles estén aseguradas para evitar movimientos accidentales.

8.1 Limpieza

El producto debe limpiarse con paños limpios y detergentes neutros, para evitar daños.

8.2 Programa de mantenimiento

En función de las condiciones cambiantes de funcionamiento entre distintos sistemas, las frecuencias de mantenimiento recomendadas pueden variar. Por lo tanto, el usuario debe definir su propia frecuencia de mantenimiento.

La lista de verificación de mantenimiento está pensada para un uso normal de la máquina. Las frecuencias recomendadas son aproximadas y hacen referencia al tiempo después de la primera vez que se haya puesto en marcha.

FUMEX recomienda el siguiente programa de mantenimiento:

PROGRAMA DE MANTENIMIENTO				
Frecuencia	**Punto**	**Elemento de inspección**	**Instrucciones de mantenimiento**	**Fecha**
Cuando sea preciso	**1.1**	Unidad de filtrado CMF	Límpiela externamente. Consulte la sección **8.1 Limpieza**	
	1.2	Extractor local	Ajuste las articulaciones de fricción en función de la resistencia deseada.	
Diario	**2.1**	Recipiente de polvo	Compruebe el nivel y vacíelo si es preciso.	
	2.2	Trampilla del filtro	Compruebe que no haya fugas.	
Mensual	**3.1**	Limpieza	Compruebe el funcionamiento mediante la limpieza del filtro (consulte la sección **6.3 Limpieza del filtro**).	
Trimestral	**4.2**	Filtro del cartucho	Compruebe si hay polvo en la salida de las partes limpias. Subsánelo de ser preciso.	
Semestral	**5.1**	Equipo eléctrico	Compruebe si el equipo eléctrico, como cables, enchufe, interruptores, testigos, temporizador y motor, presenta daños visibles externamente. Cámbielo cuando sea preciso.	
	5.2	Estructura	Busque posibles fugas, daños y desgaste.	
	5.3	Extractor local	Compruebe que no haya fugas.	
	5.4	Recipiente de polvo	Compruebe que no haya fugas.	
	5.5	Motor (ventilador)	Compruebe su funcionamiento. Cámbielo cuando sea preciso.	
	5.6	Turbina	Compruebe si hay posibles daños y elimine los objetos extraños cuando sea preciso. Sustituya la turbina en caso de que esté dañada.	

8.3 Cambio del cartucho del filtro

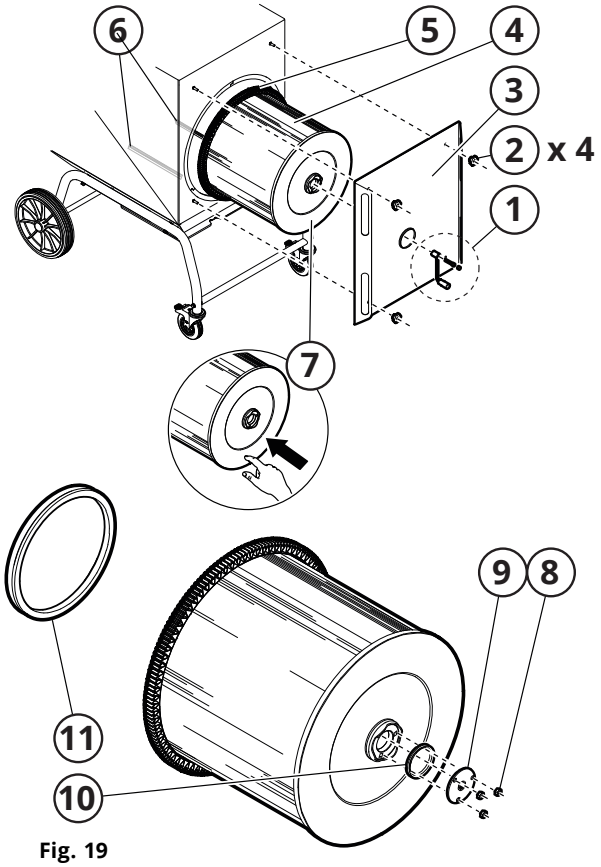

Fig. 19

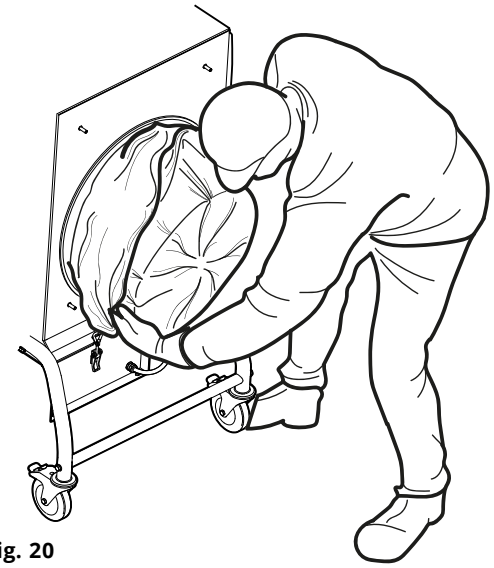

Fig. 20

Desmontaje

1. Afloje y quite la manivela, consulte la posición 1 de la **Fig. 19**.
2. Afloje (2) y retire la trampilla del filtro (3).
3. Desmonte la tuerca (8), la placa de montaje (9) y quite un listón de sellado pequeño (10). Guárdelo para volver a montarlo en el nuevo filtro del cartucho.
4. Tire de la bolsa del filtro CMF PCW3 sobre el cartucho del filtro, consulte la **Fig. 20**. Asegúrese de que la bolsa del filtro no se atasque en los cepillos debajo del cartucho del filtro.
5. Extraiga el cartucho del filtro (4, **Fig. 19**) con bolsa del filtro de la estructura. Póngalo en el suelo con el extremo del filtro (7) hacia abajo.
6. Retire el listón de sellado grande (11) y guárdelo para volver a montarlo en el nuevo filtro del cartucho.
7. Selle la bolsa del filtro.

Es importante asegurarse de que no entre polvo en el entorno circundante. Si durante el reemplazo del filtro ha habido fugas de polvo y han llegado al suelo, límpielas de inmediato con una aspiradora equipada con filtro HEPA.

El cartucho del filtro, empaquetado en la bolsa, debe transportarse al final de su vida útil a las instalaciones de eliminación sin que la contaminación ni el polvo puedan propagarse.

Montaje

El medio filtrante debe estar intacto.
No puede haber agujeros.

Tenga en cuenta que el cartucho del filtro no tiene protección de contacto. En caso de manipulación imprudente, se puede destruir el medio filtrante.

8. Instale los listones de sellado grande y pequeño (11, 10) y la placa de montaje (9) y las tuercas (8) en el nuevo filtro del cartucho.
9. Incline la parte inferior del engranaje (5) en el cartucho del filtro y ajuste suavemente los cepillos del filtro (6).
10. Empuje suavemente el nuevo cartucho del filtro horizontalmente hasta que el engranaje baje desde los cepillos del filtro.
11. Presione el borde inferior del extremo del filtro (7) hasta que el cartucho del filtro esté centrado en la entrada del ventilador.

Compruebe que el sello de la trampilla del filtro no se haya expuesto a daños. Cambie el sello de ser preciso.

12. Vuelva a colocarlo y fije la trampilla del filtro (3) en la estructura. Asegúrese de que el cartucho del filtro esté centrado con el orificio de la trampilla del filtro y compruebe que el sello entre la trampilla y la estructura es el adecuado.
13. Vuelva a colocar y atornille la manivela (1).

8.4 Vaciado del recipiente de polvo

Es importante asegurarse de que no entre polvo en el entorno circundante. Si ha llegado polvo al suelo, límpielo de inmediato con una aspiradora equipada con filtro HEPA.

El recipiente de polvo debe vaciarse regularmente para evitar que este y/o la bolsa de polvo sean demasiado pesados para la manipulación manual normal (máx. 20 kg).

Si no se cuenta con una transpaleta, se puede utilizar el accesorio CFE HS como alternativa al desmontar el recipiente de polvo.

Compruebe que el sello del recipiente de polvo no se haya expuesto a daños. Cambie el sello de ser preciso.

1. Introduzca la transpaleta adecuada debajo del recipiente de polvo, consulte la **Fig. 21**.
2. Afloje la manguera de nivelación de la presión del recipiente de polvo.

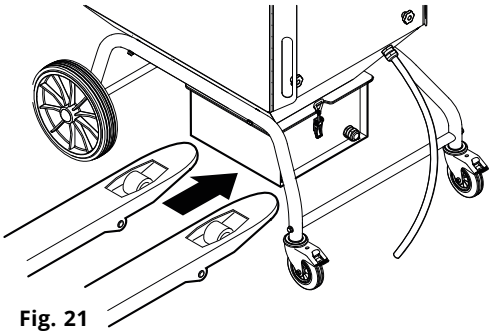

Fig. 21

3. Afloje la cerradura excéntrica, suba la transpaleta hacia el recipiente y extráigalo con la transpaleta. Consulte la **Fig. 22** para guiarse.
4. Selle la bolsa de polvo y sáquela con cuidado del recipiente de polvo. Deseche la bolsa de polvo de acuerdo con las leyes y la normativa aplicables.

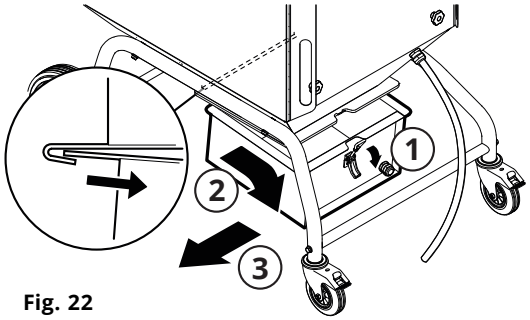

Fig. 22

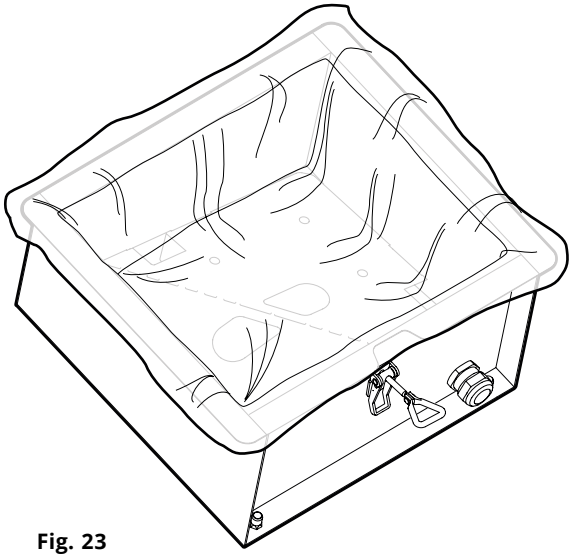

Fig. 23

5. Si es preciso, limpie el receptáculo de polvo.
6. Coloque correctamente una nueva bolsa de polvo CMF PSW3 en el recipiente de polvo, consulte la **Fig. 23**.
7. Deslice el recipiente de polvo debajo del bolsillo de precipitado, consulte la **Fig. 22** para guiarse.
8. Enganche las cerraduras excéntricas en su gancho y apriételas. Si es preciso, ajuste la cerradura excéntrica.
9. Enrosque la manguera de nivelación de la presión en el recipiente de polvo.

8.5 Extractor local

Ajuste de las articulaciones de fricción

Ajuste las articulaciones de fricción tal y como se muestra en las **Fig. 13** y **Fig. 14**.

8.6 Control de las conexiones de aire

1. Afloje el panel superior y colóquelo en la rejilla de salida sin desconectar las conexiones eléctricas.
2. Asegúrese de que las mangueras que van al manómetro diferencial estén correctamente conectadas y de que no haya residuos en ellas. Subsánelo de ser preciso.
3. Instale el panel de funcionamiento.

9 Parada

9.1 Parada / desmontaje / desguace finales

La parada definitiva y el desmontaje del producto solo los debe llevar a cabo personal cualificado con equipo de protección individual. La manipulación y eliminación adecuadas de los distintos materiales debe cumplir los requisitos jurídicos aplicables.

Si le surge alguna pregunta sobre cada tipo de residuo, póngase en contacto con FUMEX.

10 Información técnica

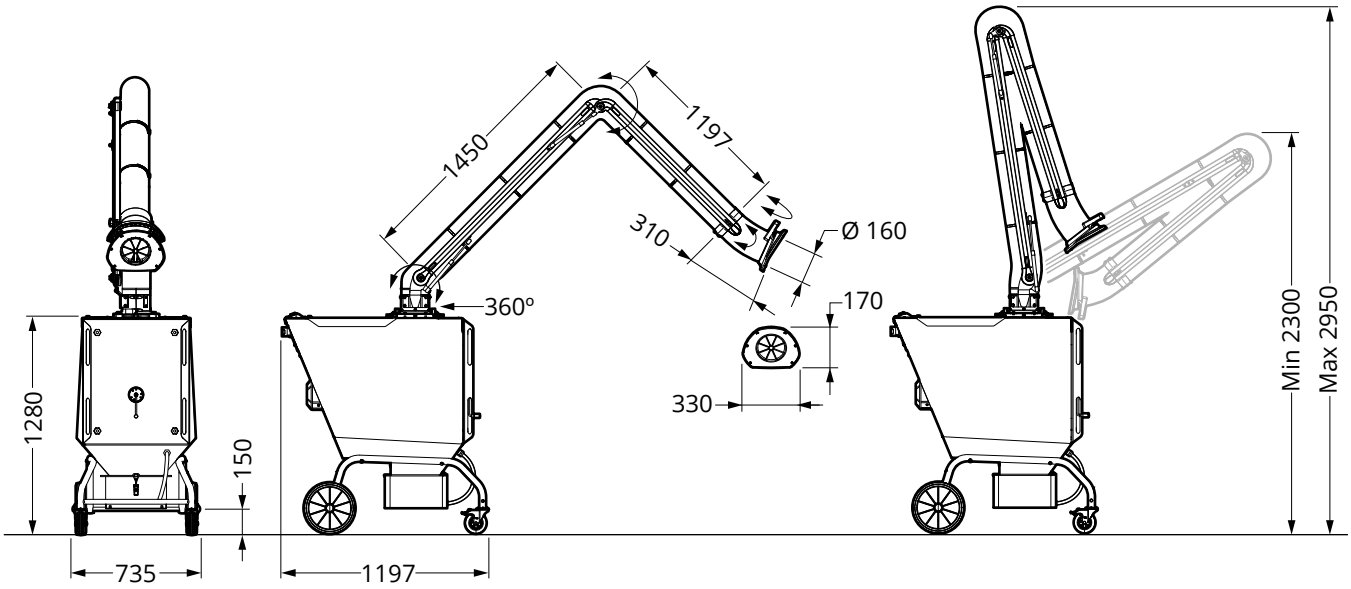

Fig. 24

10.1 Datos técnicos

Medidas: ..... Consulte la **Fig. 24**

Peso: ..... 145 kg

Tensión: ..... 400 V 3~

Frecuencia: ..... 50 Hz

Potencia: ..... 1,5 kW

Corriente: ..... 7,7 A

Grado de protección: IP54

Número de cartuchos del filtro: ... 1 ud.

Superficie del filtro: ..... 14 m^2

Flujo de aire: ..... 1800 m^3/h

Nivel de ruido

Estándar: ..... 75 dB (A)

Con silenciador CFM SI: ..... -4 dB (A)

Con silenciador CFM SE: ..... -3 dB (A)

Límites de temperatura

Temperatura de funcionamiento: . De +5 °C a +60 °C

Temperatura ambiente: ..... De +5 °C a +50 °C

Temperatura de transporte y almacenamiento: ..... De -25 °C a +60 °C

Humedad máxima: ..... 80 %

Límites de alarma para la limpieza

Alarma acústica: ..... 1600 Pa (~600 m^3/h)

10.2 Diagrama de circuitos electrónicos

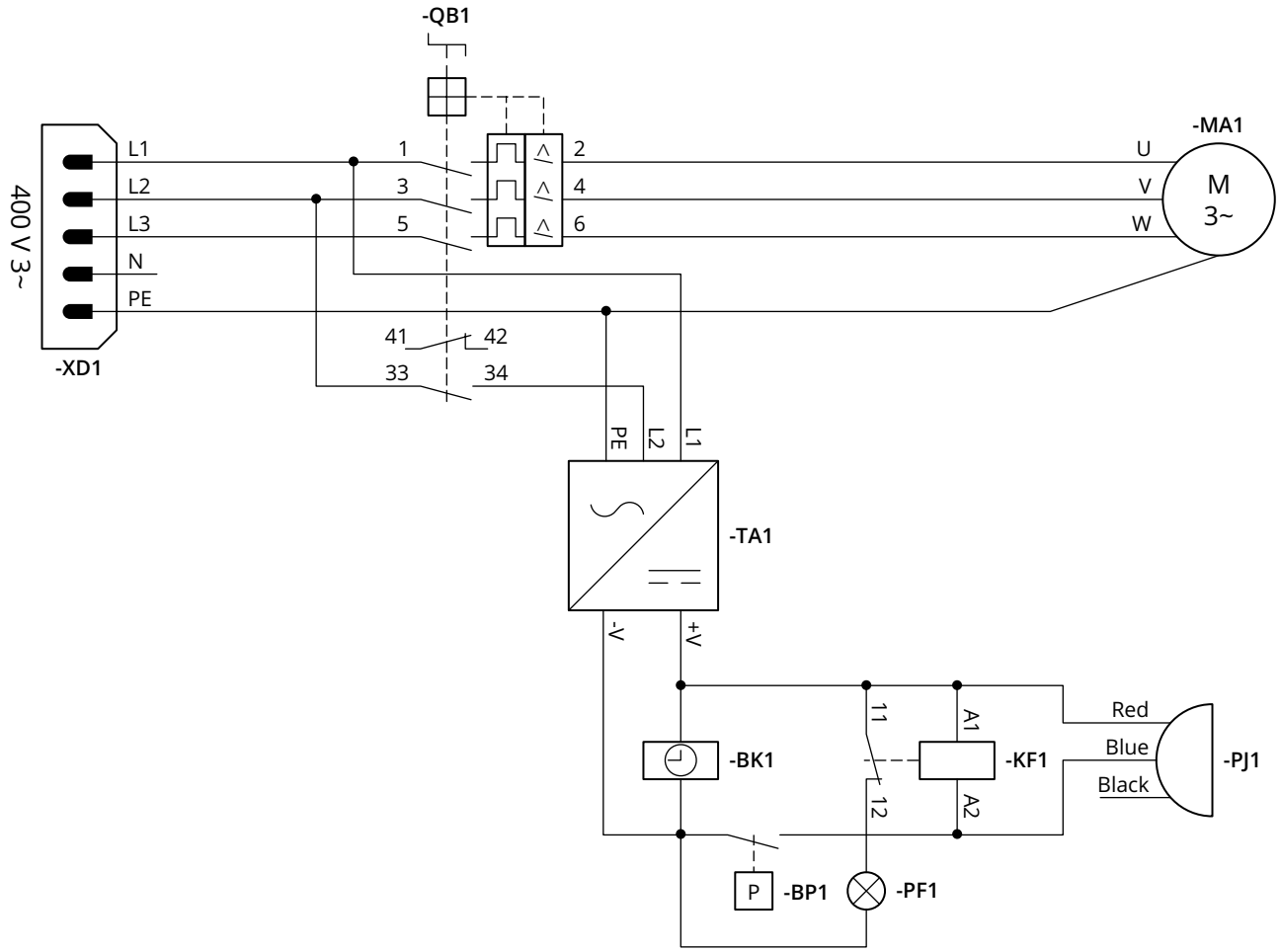

10.3 Esquema ampliado

10.3.1 Unidad de filtrado

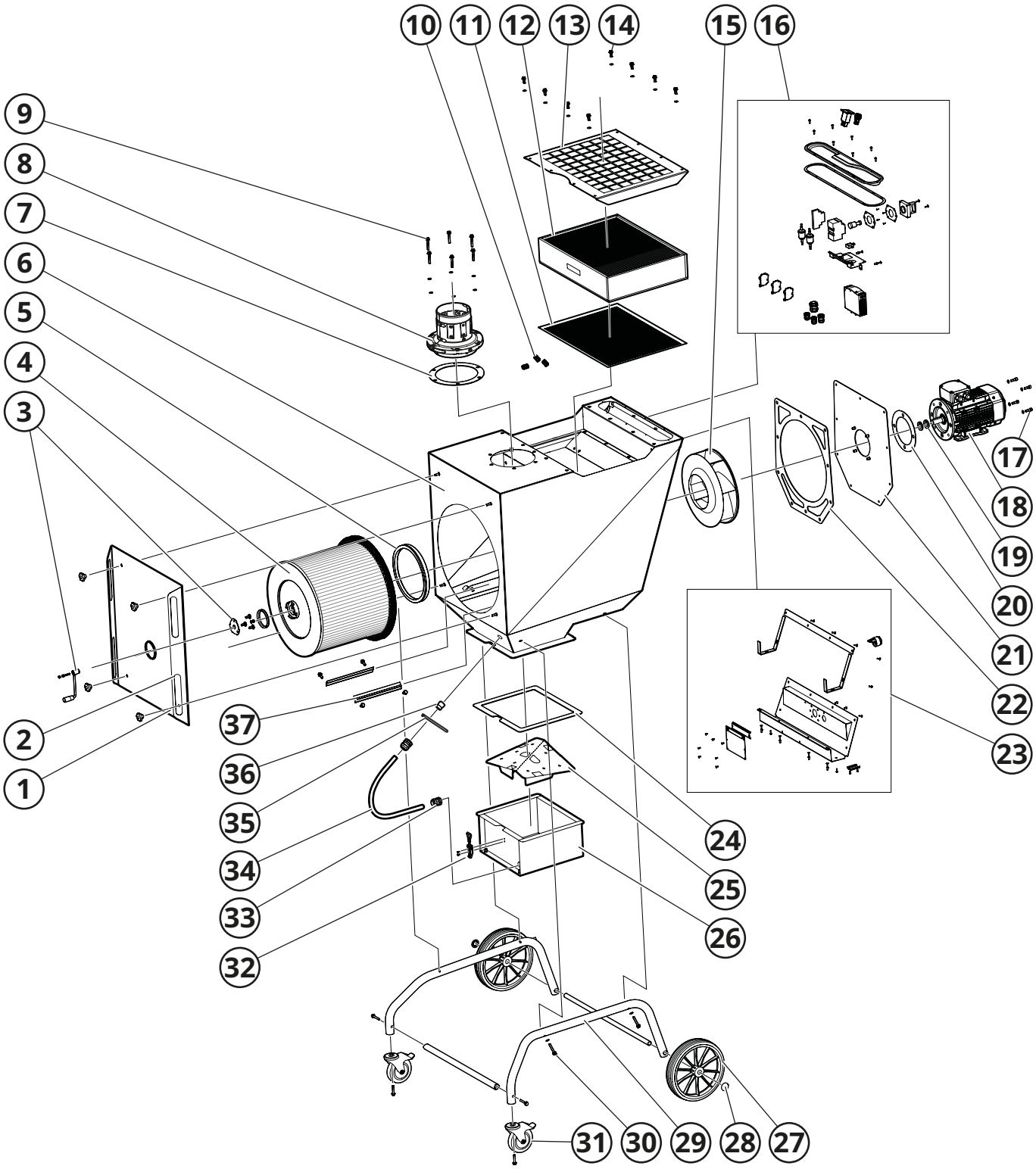

10.3.2 Extractor local

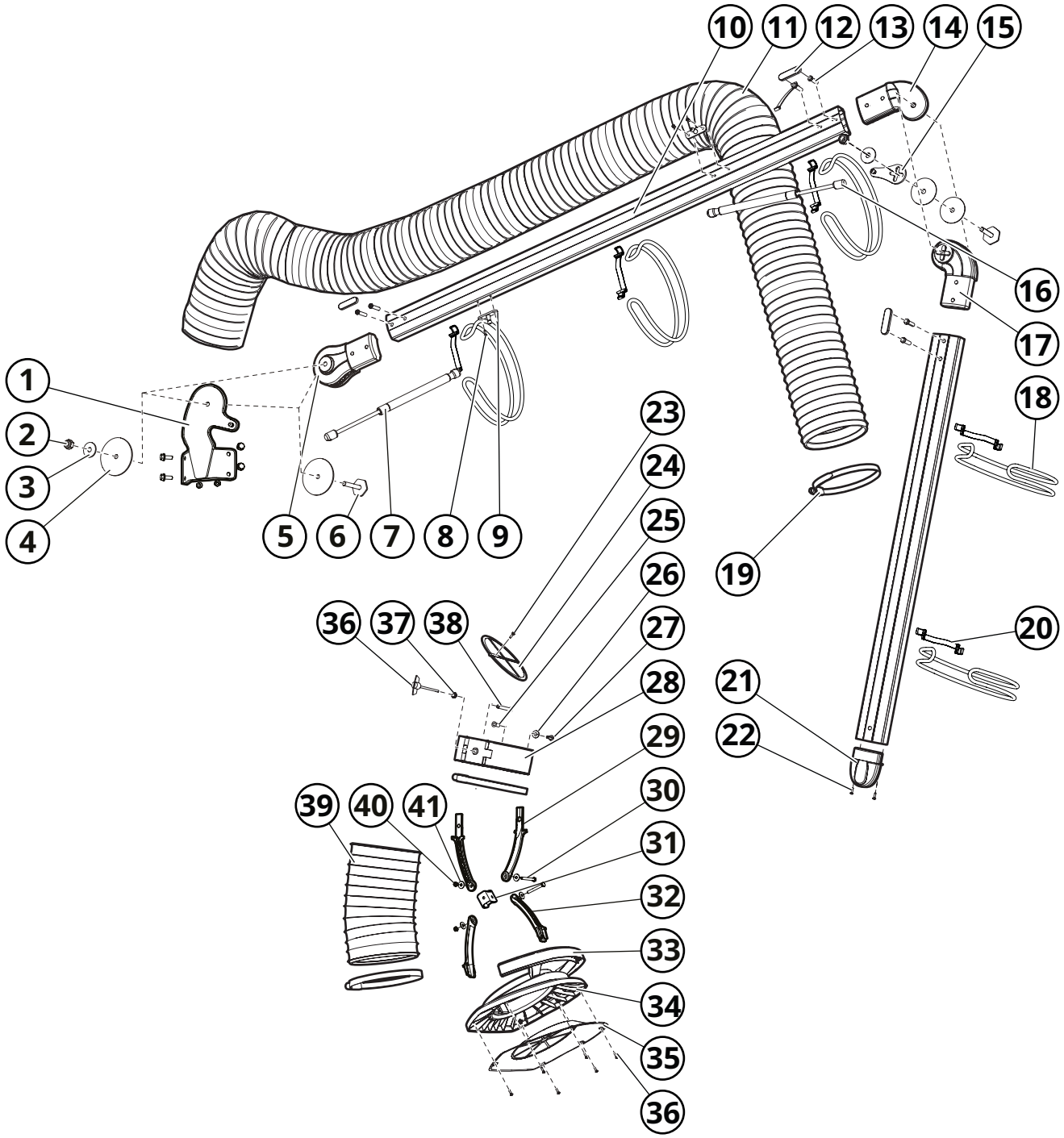

11 Accesorios y piezas de recambio

Silenciador CFM SI

Amortigua el ruido de funcionamiento de la máquina. Se puede combinar con un silenciador CMF SE.

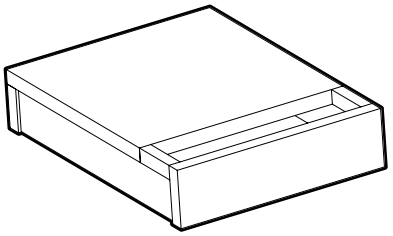

Fig. 25

Silenciador CFM SE

Amortigua el ruido de funcionamiento de la máquina. Se puede combinar con el silenciador CMF SI o el filtro HEPA CFH.

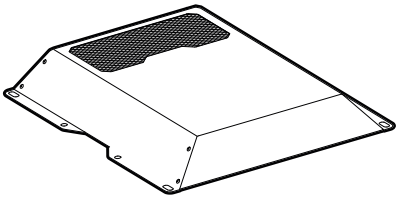

Fig. 26

Filtro HEPA CFH 120

Filtra las partículas más finas según HEPA 14, antes de que el aire vuelva a circular fuera del filtro. Montaje superior en la unidad de filtrado.

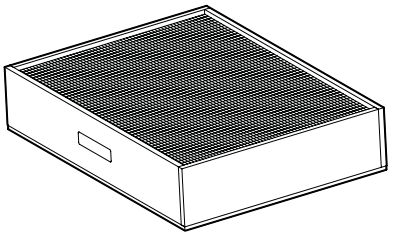

Fig. 27

Cartucho del filtro CFS 140W3

Cartucho del filtro para uso con carga normal en instalaciones según la norma ISO 15012-1 para la seguridad durante la soldadura. El filtro está hecho de material de poliéster corrugado recubierto por una membrana de teflón que está protegida por metal elástico en el interior.

La compra de CFS 140W3 incluye la bolsa del filtro CFE PCW3.

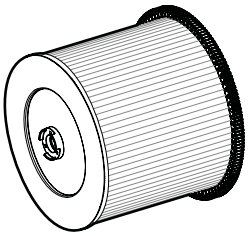

Fig. 28

Trampa de chispas PR GF

Protege el filtro de las partículas grandes y reduce el riesgo de que se formen chispas.

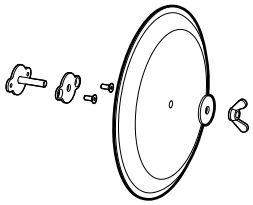

Fig. 29

CMF PCW3

Bolsa de filtro para la sustitución sin contacto de cartuchos del filtro.

Fig. 30

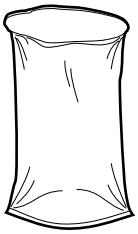

CMF PSW3

Bolsa de polvo para el vaciado sin contacto del recipiente de polvo.

Fig. 31

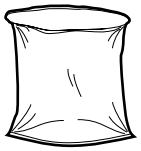

CFE HS

Juego de ruedas para facilitar el vaciado del recipiente de polvo.

Fig. 32

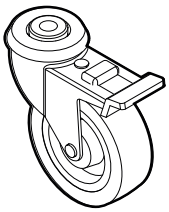

Cepillo del filtro CMF 137568

Cepillos (2 uds./caja) que eliminan las partículas y el polvo del medio filtrante durante la limpieza del filtro.

Fig. 33

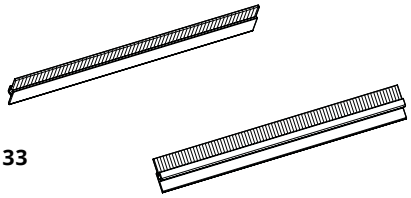

Manguera de extensión PFS-160

Permite trabajar en espacios difíciles y alejados. Con boquilla magnética y acoplamiento rápido. Disponible en longitudes de 4 y 8 metros.

Fig. 34

12 Notas

EXTRACTORES LOCALES · EXTRACTORES DE GASES DE ESCAPE · VENTILADORES · FILTROS · CORTINAS · UNIDADES DE CONTROL

FUMEX

G:a Burträskvägen 48, 931 92 Skellefteå, Suecia • Teléfono: +46 910-361 80 • Fax: +46 910-130 22 • Correo electrónico: info@fumex.se
www.fumex.com